Механический клапан с разгрузочной мембраной

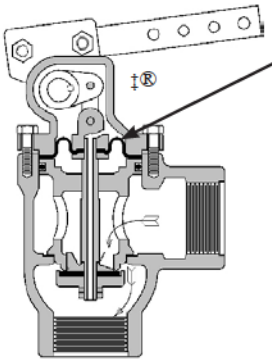

Разгрузочная мембрана
Позволяет клапану закрываться даже при максимальном рабочем входном давлении

Максимальное рабочее давление

		Чугун	Высокопрочный чугун	Сталь
Норм. трубная резьба	2”	8,5 бар	17 бар	
	3-4”	8,5 бар	8,5 бар	
Фланец	2”	8,5 бар	17 бар	17 бар
	3-4”	8,5 бар	8,5 бар	8,5 бар
	6”		8,5 бар	8,5 бар

Механические клапаны с разгрузочным поршнем.

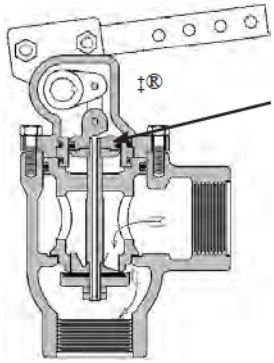

Разгрузочный поршень
Действие аналогично действию разгрузочной мембраны. Используется при более высоких давлениях.

Максимальное рабочее давление

		Чугун	Высокопрочный чугун	Сталь
Норм. трубная резьба	2”	8,6 бар	34 бар	
	3-4”	8,6 бар	17 бар	
Фланец	2”		17 бар	19 бар
	3-4”		17 бар	19 бар

© внешний вид механического клапана зарегистрирован в качестве товарного знака Kimray Inc.

Рабочая среда: жидкость

Конструктивные особенности:
Быстрое открытие/закрытие затвора
Одно разгруженное седло
Вращающаяся коробка сальника с тефлоновой набивкой
Мягкое седло для газоплотного закрытия
Имеются модели в проходном и угловом корпусе

Материалы:

Корпус	Чугун	Высокопрочный чугун	Сталь
Шток	Нержавеющая сталь 303	Нержавеющая сталь 303	Нержавеющая сталь 303
Затвор	Высокопрочный чугун	Высокопрочный чугун	Сталь
Клетка	Высокопрочный чугун	Высокопрочный чугун	Высокопрочный чугун
Диск	Высокопрочный чугун	Высокопрочный чугун	Высокопрочный чугун
Седло	Нитрил	Полиуретан	Полиуретан
Мембрана	Нитрил/Нейлон	Нитрил/Нейлон	Нитрил/Нейлон
Коробка сальника	Латунь	Латунь	Латунь
Набивка сальника	Нитрил	Нитрил	Нитрил

Присоединительные размеры
2”, нормальная трубная резьба, фланец
3”, нормальная трубная резьба, фланец
4”, фланец
6”, фланец

Температура эксплуатации:
от -29 °C до 93 °C

Дополнительно:
Эластомеры: HSN (высоконасыщенный нитрил), Viton®, Aflas®
Материал запорной части: внутренние узлы - нержавеющая сталь 316

Установочное положение: любое

Кстати, о простоте…

Возможно, механический регулирующий клапан не выглядит чем-то особенным, но многие его копируют.

Простая конструкция, которая отлично работает. Неудивительно, что многие пытаются ее повторить.

Рабочая среда: жидкость
Конструктивные особенности:
Вращающаяся коробка сальника с тефлоновой набивкой
Вал из нержавеющей стали 303
Регулируемая тяга из нержавеющей стали
Ступица для посадки поплавкового механизма 3/4”

МОНТАЖ ЗАПОРНОГО УСТРОЙСТВА РЕЗЕРВУАРА

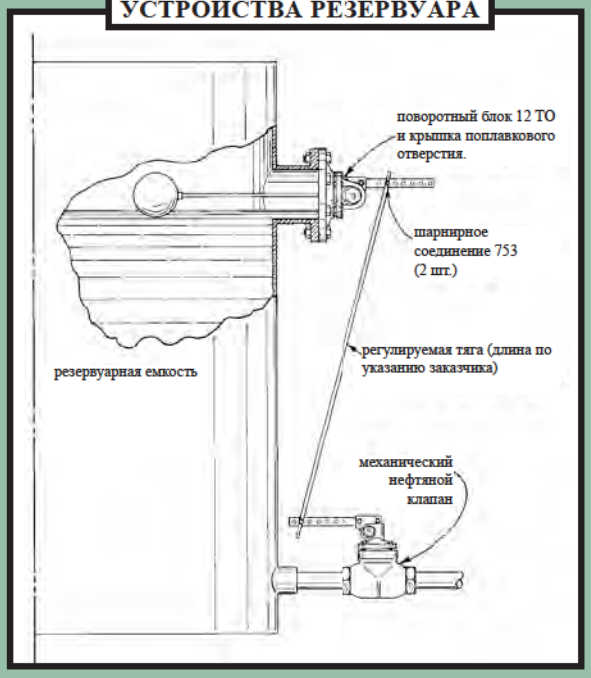

МОНТАЖ МЕХАНИЧЕСКОГО РЕГУЛЯТОРА СЛИВА

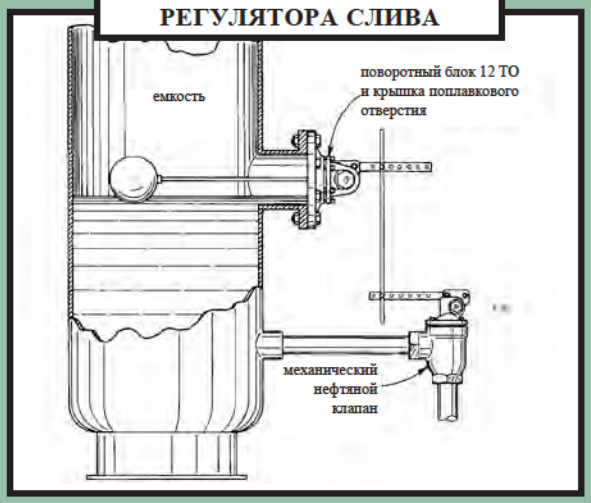

© внешний вид механического клапана зарегистрирован в качестве товарного знака Kimray Inc.

8” поворотно-тяговый блок с быстроразъемным соединением — HUTA

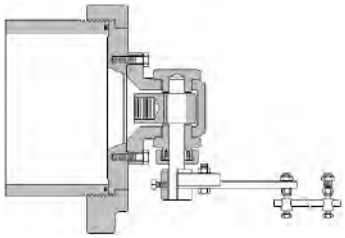

Конструкция	Односекционный вал с одним свободным концом	Двухсекционный вал с одним свободным концом	Двухсекционный вал с двумя свободными концами
Материал	Высокопрочный чугун	Высокопрочный чугун	Высокопрочный чугун
Максимальное рабочее давление	17 бар	17 бар	35 бар

Поворотно-тяговый блок с крышкой поплавкового отверстия — TO-D

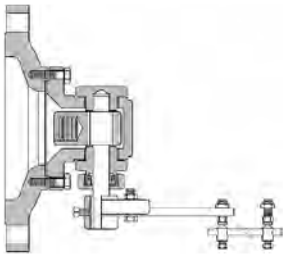

Материал – высокопрочный чугун
Размер отверстия – 6”, 8”, 10”
Рабочее давление - 17 бар

Поворотно-тяговый блок — TOB

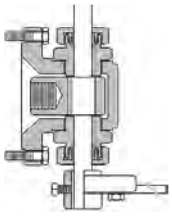

Конструкция	Крепится болтами, вал с одним свободным концом	Крепится болтами, вал с одним свободным концом	Приварной, вал с двумя свободными концами
Материал	Высокопрочный чугун	Высокопрочный чугун	Сталь
Максимальное рабочее давление	17 бар	35 бар	35 бар

Назначение:
Преобразует механический входной сигнал поплавкового поворотно-тягового блока в пневматический выходной сигнал для мембранного сливного клапана.

Рабочее давление: 0,3 - 2,1 бар

Материал: чугун

Механический пилотный блок 3 PM

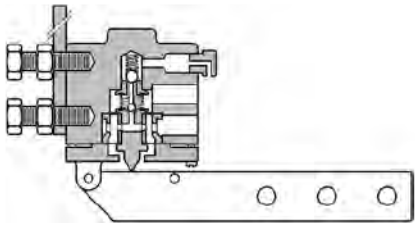

Конструктивные особенности:
Прямая регулировка поплавком
Щелчковый или дроссельный режим работы
Возможность переключения режимов функционирования на месте эксплуатации.
Контролирует приводной клапан, требующий давления на мембране до 2,1 бар.

Бистабильный механический пилотный блок 3 PMB

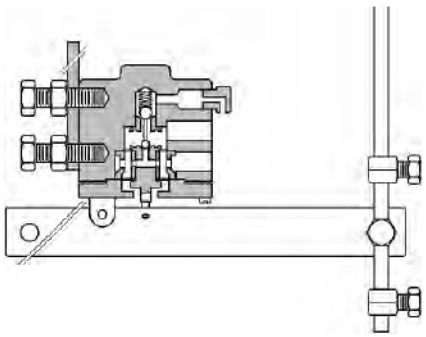

Конструктивные особенности:
Прямая регулировка поплавком
Щелчковый режим работы
Прямое или непрямое действие
Контролирует любой приводной клапан, требующий давления на мембране до 2,1 бар
Широкий диапазон регулировки

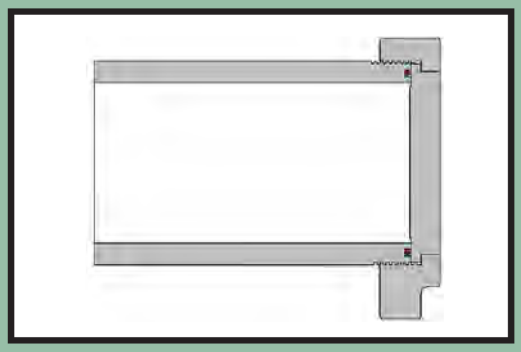

Крышки с быстроразъемным соединением HUC

Назначение:
Используется на входных отверстиях в емкостях под давлением.

Конструктивные особенности:
Труба марки SA 106, ранг B/C
Имеются тепловые характеристики для проверки соответствия правилам эксплуатации
Стандартная трапецеидальная резьба ACME для легкого доступа
Кольцевое уплотнение (нитрил)

Присоединительные размеры:
4” - 35 бар, 103 бар
5” - 69 бар, 103 бар
6” - 69 бар, 103 бар
8” – 41 бар, 69 бар, 103 бар

Что такое HUTA?

Это поворотно-тяговыи блок с быстроразъемным соединением, то есть блок, присоединяемый к емкости быстроразъёмным соединением с накидной крыльчатой гайкой.

Что такое бистабильный пилотный блок?

Пилотный блок или реле, которое остается выключенным, пока не поступил сигнал на включение, и остается включенными, пока не поступил сигнал на выключение.

Рабочая среда: вода, нефть
Установка на водо- и газоотделители и другие системы сепарации нефти.
Эксплуатация в вакууме, при избыточном или атмосферном давлении.
Для спуска соленой воды в сливные системы.

Конструктивные особенности:
Мягкое седло для плотного закрытия
Балансировка по входному давлению
Балансировка по выходному давлению и вакууму
Груз и рычаг в стандартном исполнении выдерживают давление столба жидкости высотой до 1,22 м
Дополнительные грузы для увеличения высоты столба жидкости
Возможность ручного открытия и закрытия
Есть кран для отбора проб на впускном трубопроводе
Вращающийся сальник с герметичной тефлоновой набивкой
Возможность съема внутренних узлов клапана без его демонтажа
Предотвращает попадание воздуха в линии слива соленой воды

Материалы:

Корпус	Чугун	Высокорочный чугун	Сталь
Шток	Нержавеющая сталь 303	Нержавеющая сталь 303	Нержавеющая сталь 303
Затвор	Серый чугун	Серый чугун	Сталь
Клетка	Серый чугун	Серый чугун	Серый чугун
Диск	Высокопрочный чугун	Высокопрочный чугун	Высокопрочный чугун
Седло	Нитрил	Нитрил	Нитрил
Мембрана	Нитрил/Нейлон	Нитрил/Нейлон	Нитрил/Нейлон
Коробка сальника	Латунь	Латунь	Латунь
Набивка сальника	Нитрил	Нитрил	Нитрил

Присоединительные размеры:
2", нормальная трубная резьба, фланец
3", фланец
4", фланец
6", фланец

Температура эксплуатации:
от -29 °C до 93 °C

Дополнительно:
Эластомеры: HSN (высоконасыщенный нитрил), Viton®, Aflas®
Материал запорной части: внутренние узлы - нержавеющая сталь 316

Установочное положение: горизонтальное

РЫЧАЖНЫЙ КЛАПАН

Один из первых продуктов Kimray, рычажный клапан широко используется и по сей день. В чем причина этого? Наши инженеры говорят:

"Задумай ПРОСТО,
построй ПРОЧНО,
сделай НАДЕЖНО".

Грузовой рычажный клапан **WA**

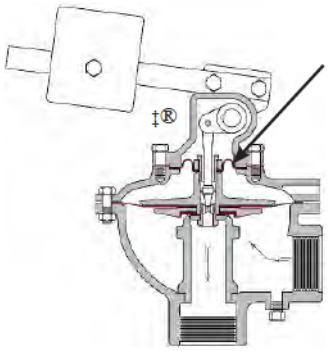

Разгрузочная мембрана
Позволяет клапану закрываться даже при максимальном рабочем входном давлении

Максимальное рабочее давление

		Чугун	Высокопрочный чугун	Сталь
Норм. трубная резьба		8,5 бар		
Фланец	2"	4 бар	8,5 бар	8,5 бар
	3"	4 бар	8,5 бар	
	4"	4 бар	8,5 бар	8,5 бар
	6"	4 бар		

Монтаж

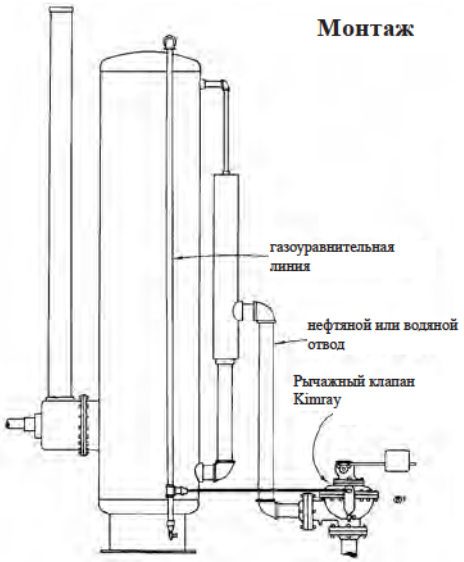

© внешний вид водяного клапана зарегистрирован в качестве товарного знака Kimray Inc.